Cuve simple - Nickel brossé

38 090 000

- à encastrer sous plan
- 570 x 405 mm
- profondeur de l'évier 200 mm
- 3 1/2" bonde à filtre verrouillable
- garniture d'écoulement et de trop-plein complète
- jeu de fixation
- pour meubles sous plan de 800 mm

Commande de vidage non fournie.

Accessoires recommandés

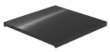

planche à découper - noir 84 700 000-13
●à poser par-dessus

Accessoires recommandés

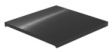

planche à découper - chêne 84 700 000-48
●à poser par-dessus

Cuve simple - Nickel brossé

38 090 000

mm [inches]

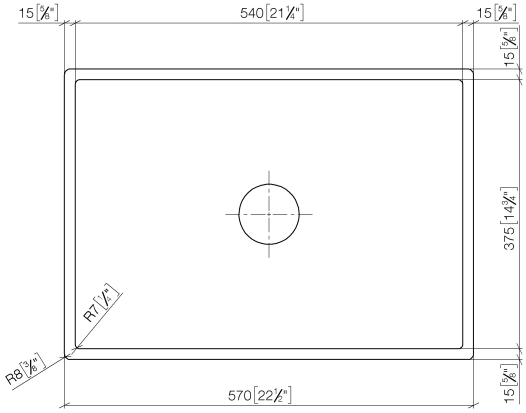

Cuve simple - Nickel brossé

38 090 000

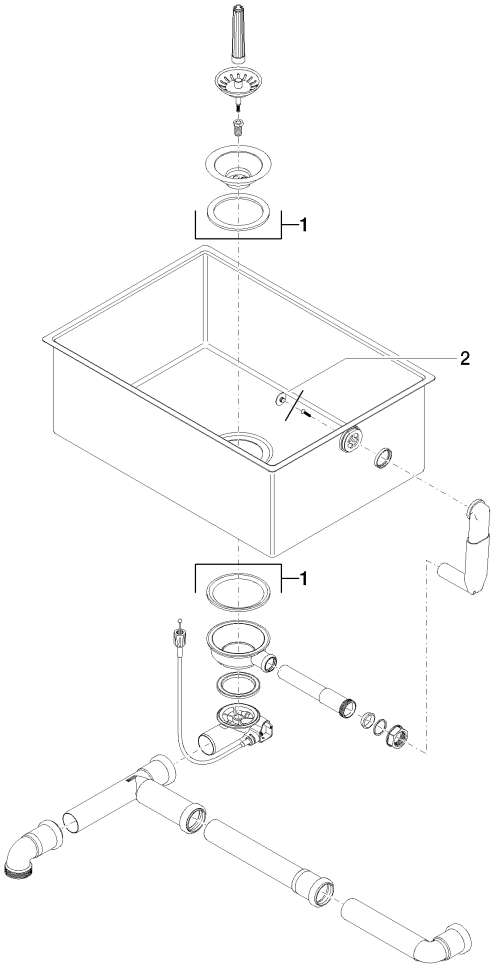

Liste des pièces de rechange

N°	Article Numéro	Désignation	Fréquence de montage	Délai de livraison
1	04 11 01 010 00-86	garniture d'écoulement	1	2
2	04 21 02 123 00-86	couvercle	1	30